Saker Tab-Tension Series Dimension Table

Unit: mm

Model Numbers	Screen Diag. & Aspect Ratio	Overall L. with Bracket (A)	View Width (A1)	End Cap Screw Hole Distance (A2)	Overall L. w/out Bracket (A3)	Ceiling Bracket Hole Distance (A4)	Screen Width (A5)	Weight Bar Length (A6)	L/R Border (A7)	Overall H. w/ Ceiling Bracket (B)	View Height (B1)	Screen Height (B2)	Top Border (B3)	Bottom Border (B4)	End cap H. w/ Bracket (B5)	End Cap W. w/ Bracket (C)	End Cap H. w/ Bracket (C1)	C2	C3
SKT84XHW-E12	84"(16:9)	2331	1860	2311	2285	1485	2060	2220	100	1519	1046	1411	305	60	100	102	108	35	23
SKT84XHW-E24	84"(16:9)	2331	1860	2311	2285	1485	2060	2220	100	1519	1046	1411	610	60	100	102	108	35	23
SKT100XHW-E12 (SKT100UHW-E12)	100"(16:9)	2686	2214	2666	2640	1840	2414	2575	100	1718	1245	1610	305	60	100	102	108	35	23
SKT100XHW-E24 (SKT100UHW-E24)	100"(16:9)	2686	2214	2666	2640	1840	2414	2575	100	1718	1245	1610	610	60	100	102	108	35	23
SKT110XHW-E12 (SKT110UHW-E12)	110"(16:9)	2951	2435	2931	2905	2105	2675	2840	120	2148	1370	2040	305	60	100	102	108	35	23
SKT110XHW-E24 (SKT110UHW-E24)	110"(16:9)	2951	2435	2931	2905	2105	2675	2840	120	2148	1370	2040	610	60	100	102	108	35	23
SKT120XHW-E10 (SKT120UHW-E10)	120"(16:9)	3171	2657	3151	3125	2325	2897	3060	120	2170	1494	2062	254	60	100	102	108	35	23
SKT120XHW-E20 (SKT120UHW-E20)	120"(16:9)	3171	2657	3151	3125	2325	2897	3060	120	2170	1494	2062	508	60	100	102	108	35	23
SKT135XHW-E6 (SKT135UHW-E6)	135"(16:9)	3541	2989	3521	3495	2695	3229	3430	120	2001	1681	1893	152	60	100	102	108	35	23
SKT135XHW2-E24 (SKT135UHW2-E24)	135"(16:9)	3541	2989	3521	3495	2695	3229	3430	120	2001	1681	1893	610	60	100	102	108	35	23
SKT150XHW2-E6 (SKT150UHW2-E6)	150"(16:9)	3889	3321	3853	3819	3019	3581	3759	130	2205	1868	2080	152	60	118	118	125	35	23
SKT150XHW2-E24 (SKT150UHW2-E24)	150"(16:9)	3889	3321	3853	3819	3019	3581	3759	130	2663	1868	2538	610	60	118	118	125	35	23
SKT165XHW2-E6	165"(16:9)	4226	3653	4190	4156	3356	3918	4096	132,5	2392	2055	2267	152	60	118	118	125	35	23
SKT165XHW2-E20	165"(16:9)	4226	3653	4190	4156	3356	3918	4096	132,5	2748	2055	2623	508	60	118	118	125	35	23
SKT180XHW2-E6	180"(16:9)	4553	3985	4517	4483	3683	4245	4423	130	2579	2242	2454	152	60	118	118	125	35	23
SKT106NXW-E12	106"(16:10)	2751	2283	2731	2705	1905	2483	2640	100	1900	1427	1792	305	60	100	102	108	35	23
SKT120NXW-E12	120"(16:10)	3096	2585	3076	3050	2250	2825	2985	120	2088	1615	1980	305	60	100	102	108	35	23
SKT135NXW-E4	135"(16:10)	3476	2908	3440	3406	2606	3168	3346	130	2154	1817	2029	102	60	118	118	125	35	23
SKT100XH-E24-AUHD	100"(16:9)	2686	2214	2666	2640	1840	2414	2575	100	1718	1245	1610	610	60	100	102	108	35	23
SKT11XUH-E12-AUHD	110"(16:9)	2951	2435	2931	2905	2105	2675	2840	120	1843	1370	1735	305	60	100	102	108	35	23
SKT110XH-E24-AUHD	110"(16:9)	2951	2435	2931	2905	2105	2675	2840	120	1843	1370	1735	610	60	100	102	108	35	23
SKT120XH-E10-AUHD	120"(16:9)	3171	2657	3151	3125	2325	2897	3060	120	1916	1494	1808	254	60	100	102	108	35	23
SKT120XH-E20-AUHD	120"(16:9)	3171	2657	3151	3125	2325	2897	3060	120	1916	1494	1808	508	60	100	102	108	35	23
SKT135XH-E12-AUHD	135"(16:9)	3557	2989	3521	3487	2687	3249	3427	130	2171	1681	2046	305	60	118	118	125	35	23
SKT150XH-E12-AUHD	150"(16:9)	3889	3321	3853	3819	3019	3581	3759	130	2358	1868	2233	305	60	118	118	125	35	23
SKT180XH-E3-AUHD	180"(16:9)	4553	3985	4517	4483	3683	4245	4423	130	2503	2242	2378	76	60	118	118	125	35	23
SKT92XHD5-E12	92"(16:9)	2586	2037	2550	2516	1716	2297	2456	130	1636	1146	1511	305	60	118	118	125	35	23
SKT100XHD5-E12	100"(16:9)	2762	2214	2726	2692	1892	2474	2632	130	1735	1245	1610	305	60	118	118	125	35	23
SKT110XHD5-E12	110"(16:9)	3003	2435	2967	2933	2133	2715	2873	140	1860	1370	1735	305	60	118	118	125	35	23
SKT120XHD5-E12	120"(16:9)	3225	2657	3189	3155	2355	2937	3095	140	1984	1494	1859	305	60	118	118	125	35	23
SKT135XHD5-E10	135"(16:9)	3557	2989	3521	3487	2687	3269	3427	140	2120	1681	1995	254	60	118	118	125	35	23

Note: Data Error be ±1"

The listed measurements are for general reference only. Please contact Elite Screens to verify product design and dimensions before attempting to integrate its products with any structural or furniture modification. Although a manufacturer may offer product advice, it may be taken or disregarded at the integrator's discretion. Elite Screens will not be held responsible or be otherwise liable for faulty installations.

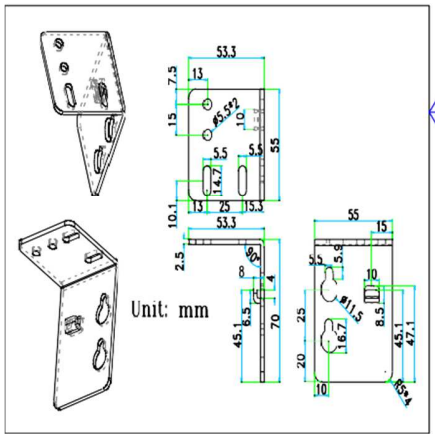

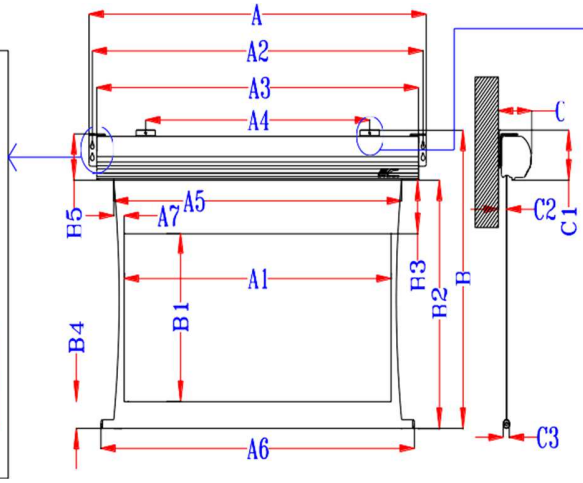

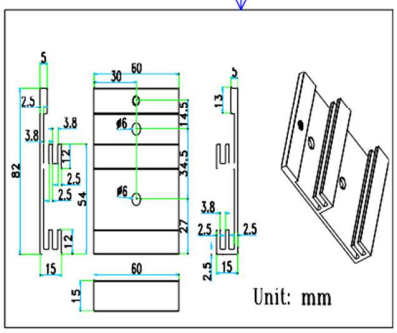

Unit: inch																			
Model Numbers	Screen Diag. & Aspect Ratio	Overall L. with Bracket (A)	View Width (A1)	End Cap Screw Hole Distance (A2)	Overall L. w/out Bracket (A3)	Ceiling Bracket Hole Distance (A4)	Screen Width (A5)	Weight Bar Length (A6)	L/R Border (A7)	Overall H. w/ Ceiling Bracket (B)	View Height (B1)	Screen Height (B2)	Top Border (B3)	Bottom Border (B4)	End cap H. w/ Bracket (B5)	End Cap W. w/ Bracket (C)	End Cap H. w/ Bracket (C1)	C2	C3
SKT84XHW-E12	84"(16:9)	91,8	73,2	91,0	90,0	58,5	81,1	87,4	3,9	59,8	41,2	55,6	12,0	2,4	3,9	4,0	4,3	1,4	0,9
SKT84XHW-E24	84"(16:9)	91,8	73,2	91,0	90,0	58,5	81,1	87,4	3,9	59,8	41,2	55,6	24,0	2,4	3,9	4,0	4,3	1,4	0,9
SKT100XHW-E12 (SKT100UHW-E12)	100"(16:9)	105,7	87,2	105,0	103,9	72,4	95,0	101,4	3,9	67,6	49,0	63,4	12,0	2,4	3,9	4,0	4,3	1,4	0,9
SKT100XHW-E24 (SKT100UHW-E24)	100"(16:9)	105,7	87,2	105,0	103,9	72,4	95,0	101,4	3,9	67,6	49,0	63,4	24,0	2,4	3,9	4,0	4,3	1,4	0,9
SKT110XHW-E12 (SKT110UHW-E12)	110"(16:9)	116,2	95,9	115,4	114,4	82,9	105,3	111,8	4,7	84,6	53,9	80,3	12,0	2,4	3,9	4,0	4,3	1,4	0,9
SKT110XHW-E24 (SKT110UHW-E24)	110"(16:9)	116,2	95,9	115,4	114,4	82,9	105,3	111,8	4,7	84,6	53,9	80,3	24,0	2,4	3,9	4,0	4,3	1,4	0,9
SKT120XHW-E10 (SKT120UHW-E10)	120"(16:9)	124,8	104,6	124,1	123,0	91,5	114,1	120,5	4,7	85,4	58,8	81,2	10,0	2,4	3,9	4,0	4,3	1,4	0,9
SKT120XHW-E20 (SKT120UHW-E20)	120"(16:9)	124,8	104,6	124,1	123,0	91,5	114,1	120,5	4,7	85,4	58,8	81,2	20,0	2,4	3,9	4,0	4,3	1,4	0,9
SKT135XHW-E6 (SKT135UHW-E6)	135"(16:9)	139,4	117,7	138,6	137,6	106,1	127,1	135,0	4,7	78,8	66,2	74,5	6,0	2,4	3,9	4,0	4,3	1,4	0,9
SKT135XHW2-E24 (SKT135UHW2-E24)	135"(16:9)	139,4	117,7	138,6	137,6	106,1	127,1	135,0	4,7	78,8	66,2	74,5	24,0	2,4	3,9	4,0	4,3	1,4	0,9
SKT150XHW2-E6 (SKT150UHW2-E6)	150"(16:9)	153,1	130,7	151,7	150,4	118,9	141,0	148,0	5,1	86,8	73,5	81,9	6,0	2,4	4,6	4,6	4,9	1,4	0,9
SKT150XHW2-E24 (SKT150UHW2-E24)	150"(16:9)	153,1	130,7	151,7	150,4	118,9	141,0	148,0	5,1	104,8	73,5	99,9	24,0	2,4	4,6	4,6	4,9	1,4	0,9
SKT165XHW2-E6	165"(16:9)	166,4	143,8	165,0	163,6	132,1	154,3	161,3	5,2	94,2	80,9	89,3	6,0	2,4	4,6	4,6	4,9	1,4	0,9
SKT165XHW2-E20	165"(16:9)	166,4	143,8	165,0	163,6	132,1	154,3	161,3	5,2	108,2	80,9	103,3	20,0	2,4	4,6	4,6	4,9	1,4	0,9
SKT180XHW2-E6	180"(16:9)	179,3	156,9	177,8	176,5	145,0	167,1	174,1	5,1	101,5	88,3	96,6	6,0	2,4	4,6	4,6	4,9	1,4	0,9
SKT106NXW-E12	106"(16:10)	108,3	89,9	107,5	106,5	75,0	97,8	103,9	3,9	74,8	56,2	70,6	12,0	2,4	3,9	4,0	4,3	1,4	0,9
SKT120NXW-E12	120"(16:10)	121,9	101,8	121,1	120,1	88,6	111,2	117,5	4,7	82,2	63,6	78,0	12,0	2,4	3,9	4,0	4,3	1,4	0,9
SKT135NXW-E4	135"(16:10)	136,9	114,5	135,4	134,1	102,6	124,7	131,7	5,1	84,8	71,5	79,9	4,0	2,4	4,6	4,6	4,9	1,4	0,9
SKT100XH-E24-AUHD	100"(16:9)	105,7	87,2	105,0	103,9	72,4	95,0	101,4	3,9	67,6	49,0	63,4	24,0	2,4	3,9	4,0	4,3	1,4	0,9
SKT11XUH-E12-AUHD	110"(16:9)	116,2	95,9	115,4	114,4	82,9	105,3	111,8	4,7	72,6	53,9	68,3	12,0	2,4	3,9	4,0	4,3	1,4	0,9
SKT110XH-E24-AUHD	110"(16:9)	116,2	95,9	115,4	114,4	82,9	105,3	111,8	4,7	72,6	53,9	68,3	24,0	2,4	3,9	4,0	4,3	1,4	0,9
SKT120XH-E10-AUHD	120"(16:9)	124,8	104,6	124,1	123,0	91,5	114,1	120,5	4,7	75,4	58,8	71,2	10,0	2,4	3,9	4,0	4,3	1,4	0,9
SKT120XH-E20-AUHD	120"(16:9)	124,8	104,6	124,1	123,0	91,5	114,1	120,5	4,7	75,4	58,8	71,2	20,0	2,4	3,9	4,0	4,3	1,4	0,9
SKT135XH-E12-AUHD	135"(16:9)	140,0	117,7	138,6	137,3	105,8	127,9	134,9	5,1	85,5	66,2	80,6	12,0	2,4	4,6	4,6	4,9	1,4	0,9
SKT150XH-E12-AUHD	150"(16:9)	153,1	130,7	151,7	150,4	118,9	141,0	148,0	5,1	92,8	73,5	87,9	12,0	2,4	4,6	4,6	4,9	1,4	0,9
SKT180XH-E3-AUHD	180"(16:9)	179,3	156,9	177,8	176,5	145,0	167,1	174,1	5,1	98,5	88,3	93,6	3,0	2,4	4,6	4,6	4,9	1,4	0,9
SKT92XHD5-E12	92"(16:9)	101,8	80,2	100,4	99,1	67,6	90,4	96,7	5,1	64,4	45,1	59,5	12,0	2,4	4,6	4,6	4,9	1,4	0,9
SKT100XHD5-E12	100"(16:9)	108,7	87,2	107,3	106,0	74,5	97,4	103,6	5,1	68,3	49,0	63,4	12,0	2,4	4,6	4,6	4,9	1,4	0,9
SKT110XHD5-E12	110"(16:9)	118,2	95,9	116,8	115,5	84,0	106,9	113,1	5,5	73,2	53,9	68,3	12,0	2,4	4,6	4,6	4,9	1,4	0,9
SKT120XHD5-E12	120"(16:9)	127,0	104,6	125,6	124,2	92,7	115,6	121,9	5,5	78,1	58,8	73,2	12,0	2,4	4,6	4,6	4,9	1,4	0,9
SKT135XHD5-E10	135"(16:9)	140,0	117,7	138,6	137,3	105,8	128,7	134,9	5,5	83,5	66,2	78,5	10,0	2,4	4,6	4,6	4,9	1,4	0,9

Note: Data Error be ±1"

The listed measurements are for general reference only. Please contact Elite Screens to verify product design and dimensions before attempting to integrate its products with any structural or furniture modification. Although a manufacturer may offer product advice, it may be taken or disregarded at the integrator's discretion. Elite Screens will not be held responsible or be otherwise liable for faulty installations.

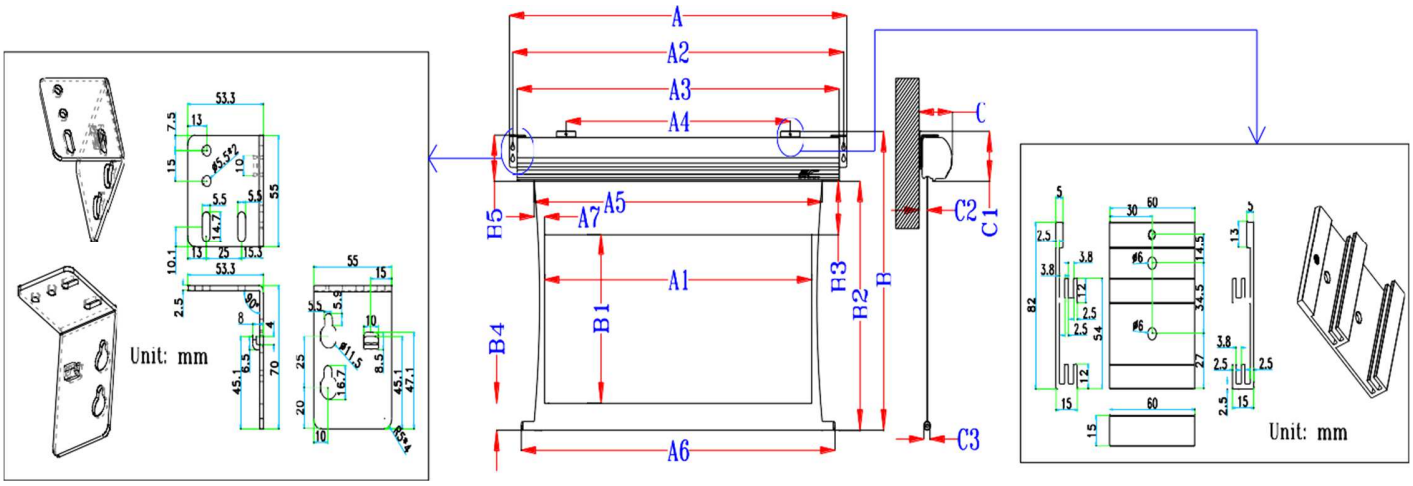

Updated: October 2017 ESE